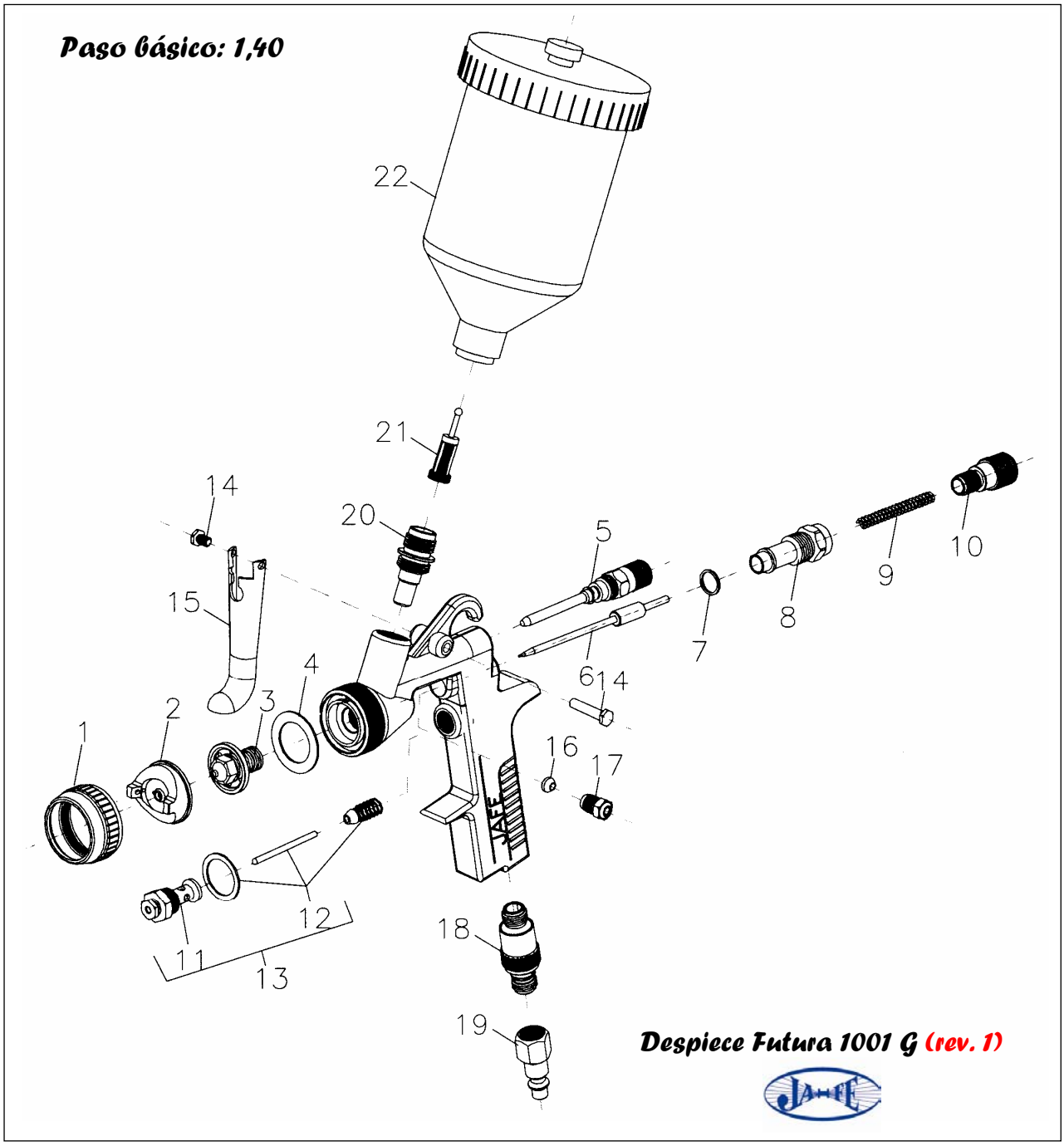

Aerográficos GAHE, S.A.
Pol. Industrial de Villamuriel Parc. 83
34190 Villamuriel de Cerrato
Palencia

Tel. (+34) 979 761 020
Fax (+34) 979 761 030
e-mail:gahesa@gahesa.com

www.gahesa.com

SAT
SERVICIO de ASISTENCIA TÉCNICA
Garantía de reparación

SERVICIO de ASISTENCIA TÉCNICA
- Tel: (+34) 979 761 020
- Fax (+34) 979 761 030

NÚM.	REF.	DENOMINACIÓN
1	50001	Tuerca boquilla
2	50176	Boquilla (Ver cuadro de combinaciones)
3	50003	Pico de fluido (Ver cuadro de combinaciones)
4	50169	Junta, 10 unidades
5	502356	Conjunto abanico
6	50243	Aguja (Ver cuadro de combinaciones)
7	50011	Junta, 10 unidades
8	50238	Caja guía
9	50013	Muelle, 5 unidades
10	502362	Regulador de producto
11	50015	Conjunto válvula
12	50016	Cierre válvula
13	50017	Conjunto válvula
14	50241	Eje gatillo
15	50021	Gatillo
16	50019	Estopa, 10 unidades
17	501870	Prensa estopa, 10 unidades
18	50022	Regulador de caudal de aire
19	10CR1/4HBLISTER	Adaptador entrada de aire
20	50242	Racor entrada producto
21	50247	Filtro, 10 unidades
22	501072	Depósito
	50251	Juego completo (Ver cuadro de combinaciones)
	50252	Kit de juntas

REF. JUEGO COMPLETO	REF. PICO DE FLUIDO	REF. BOQUILLA	REF. AGUJA
50251-0,80	50003-0,80	50176-Nº 50	50243-Nº 22
50251-1,19	50003-1,19		50243-Nº 23
50251-1,30	50003-1,30		
50251-1,40	50003-1,40		
50251-1,50	50003-1,50		
50251-1,60	50003-1,60		50243-Nº 24
50251-1,78	50003-1,78		
50251-2,18	50003-2,18	50176-Nº 50 C	